A – A

1:25

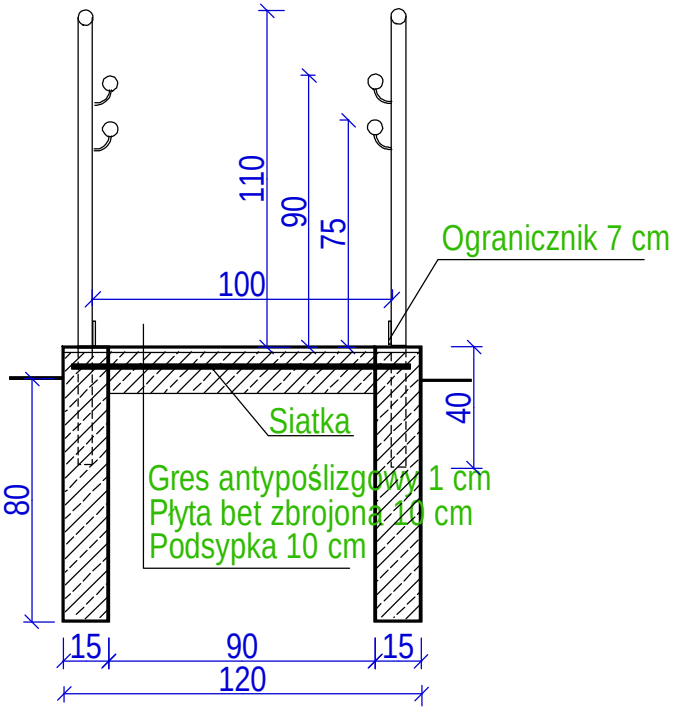

RZUT PODJAZDU 1:50

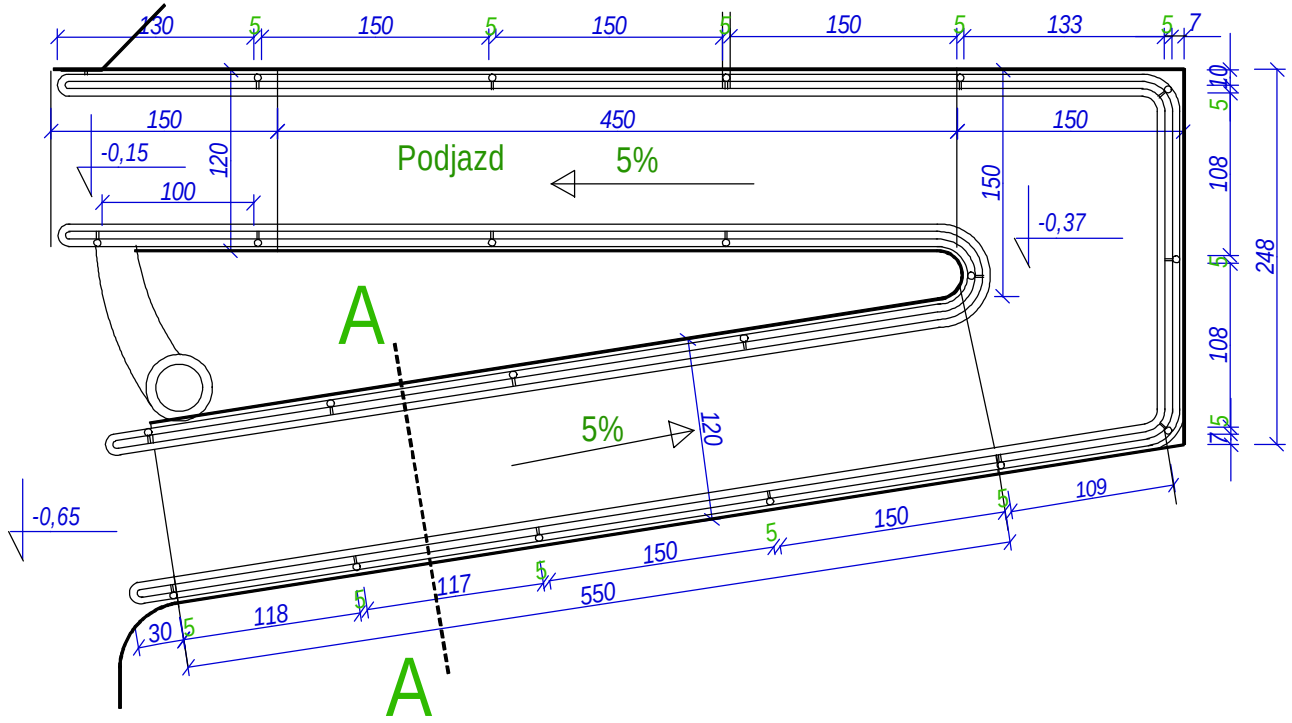

Projekty budowlane audyty i świadectwa energetyczne pozwolenia na budowę i użytkowanie, SEPBA mgr inż. Tadeusz Dyrla upr bud. nr A/PNB/8300/105/81 78-100 Kołobrzeg ul. Okopowa 10C tel. 694 721 908	Inwestor	Urząd Gminy Rymań		
	Adres	ul. Szkolna 7, 78-125 Rymań		
	Dane kto	Imię i nazwisko	Nr uprawnień	Podpis
	Projektował	mgr. inż. Tadeusz Dyrla	A/PNB/8300/105/81	
	Sprawdził			
	Opracował			
Nazwa inwestycji	Remont budynku mieszk. ze zmianą sposobu użytkowania na bibliotekę gminną z mieszkaniem			
Adres inwestycji	ul. Koszalińska 41; 78-125 Rymań dz. Nr 158			
Stadium projektu	Projekt budowlany	Data	Skala	Nr rys.
Nazwa rysunku	Rzut podjazdu	05.2009	1:50	K4